COMMUTATEURS de 30mm PIÉZO SCELLÉ MAINTENANT DISPONIBLE DE L'APEM

APEM élargit sa gamme de commutateurs piézoélectriques grâce à une nouvelle version entièrement scellée avec une douille de 30 mm de diamètre. Exclusivement disponible sur les modèles de la série PBA 30mm, l'option annulaire augmente la visibilité du commutateur et est disponible en version couleur unique, bicolore et tri-coulore.

FONCTIONNALITÉS:

- Diamètre de la douille 30 mm
- Scellé sur IP68 et IP69K (commutateurs montés sur panneau)
- Surface métallique facile à nettoyer
- Très longue espérance de vie
- Éclairage de l'anneau: flush ou proéminent

Demandez Échantillons

Téléchargez Fiche technique

CARACTÉRISTIQUES:

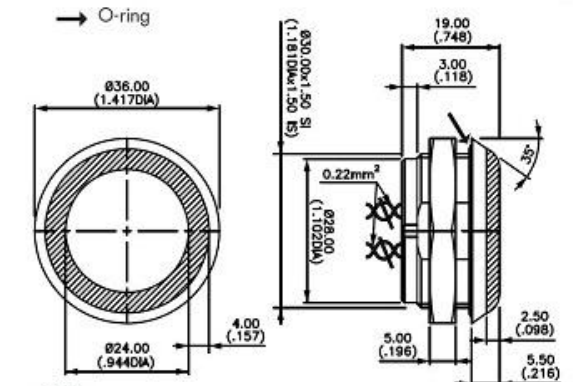

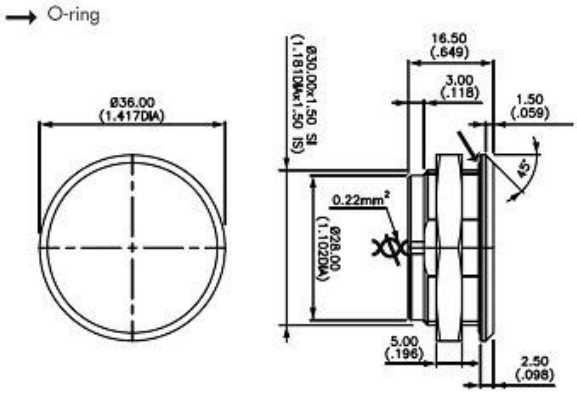

Spécifications générales

- Force opérationnelle: 6 à 12 N
- Couple: 1,5 Nm min.-10 Nm max.

Spécifications environnementales

- Étanchéité: IP68 selon IEC 60529, IP69K par DIN 40050-9 (commutateurs montés sur panneau)
- Température de fonctionnement: -40 ° C à +75 ° C

Spécifications électriques

- Max. courant / tension nominale résistive charge: 1A 24VAC / DC
- Résistance de commutation ON: 10 Ω max.
- Résistance de commutation OFF: 5 MΩ min.
- Espérance de vie: 50 millions de cycles
- Consommation LED: 20 mA

Matériaux

- Boîtier: aluminium/anodisé/acier inoxydable 316L
- Section des fils multi-fils 0,22 mm2 longueur 300 mm, tordu par paire
- Câble, longueur 300 mm, section selon modèle de commutateur

5400 Thimens, St-Laurent, Qc H4R 2K9 • 1 (800) 381-7308 • sales@diverseelectronics.com • diverseelectronics.com